ARCLITE®

4058075570221

LUNETTA SUNSET

GTIN: 4058075570221

Steckdosen-Nachtlicht mit Berührungsdimmfunktion

LUNETTA SUNSET

ARTIKELDETAILS

Steckdosen-Nachtlicht mit Berührungsdimmfunktion. Produkteigenschaften: Integrierter Tag-/Nacht-Sensor. Wählbare Lichtintensität über Touch-Schalter. Produktvorteile: Plug-and-Play durch EU-Stecker. Attraktives und funktionales Design. Schalten und dreistufiges Dimmen über einen berührungsempfindlichen Sensor am Leuchtenfuß. Angenehmes warmweißes Licht. Anwendungsgebiete: Kinderschlafzimmer. Nur für Innenraumbeleuchtung. Nachtlicht.

EIGENSCHAFTEN

KAUFMÄNNISCHE DATEN

Mindestbestellmenge	6 Stück
Bestellschritt	6 Stück

ABMESSUNGEN (PRODUKT INKL. GRUNDVERPACKUNG)

Gewicht	0,046 kg

MERKMALE

Produktgruppe	Nachtlicht (EC000075)
Lichtfarbe	weiß
Nachleuchtend	Nein
USB-Anschluss	Nein
Nennspannung	220 - 240 V
Lampenleistung	0,6 W
Spannungsart	DC
Gehäusefarbe	weiß
Drehbar	Nein
Energieeffizienzklasse der Lichtquelle nach EU-Richtlinie 2019/2015	nicht erforderlich
Mit Steckdose	Ja
Mit Lichtsensor	Ja
Mit Leuchtmittel	Ja
Mit Bewegungsmelder	Ja

GEFAHRSTOFFE

RoHS anwendbar	Ja

IMPORT/EXPORT

CE-Kennzeichen	Ja
Herkunftsland	China (CN)
Statistische Warennummer	andere elektrische Leuchten und Beleuchtungskörper, anderweitig weder genannt noch inbegriffen, mit LED-Lichtquelle, andere als Scheinwerfer, aus Kunststoffen (94054231)

LOGISTIK

Unbegrenzte Haltbarkeit	Ja

VERKAUFSINFORMATIONEN

Beim Hersteller gelagert	Ja

VERORDNUNGEN

REACH-Kennzeichen	Nein
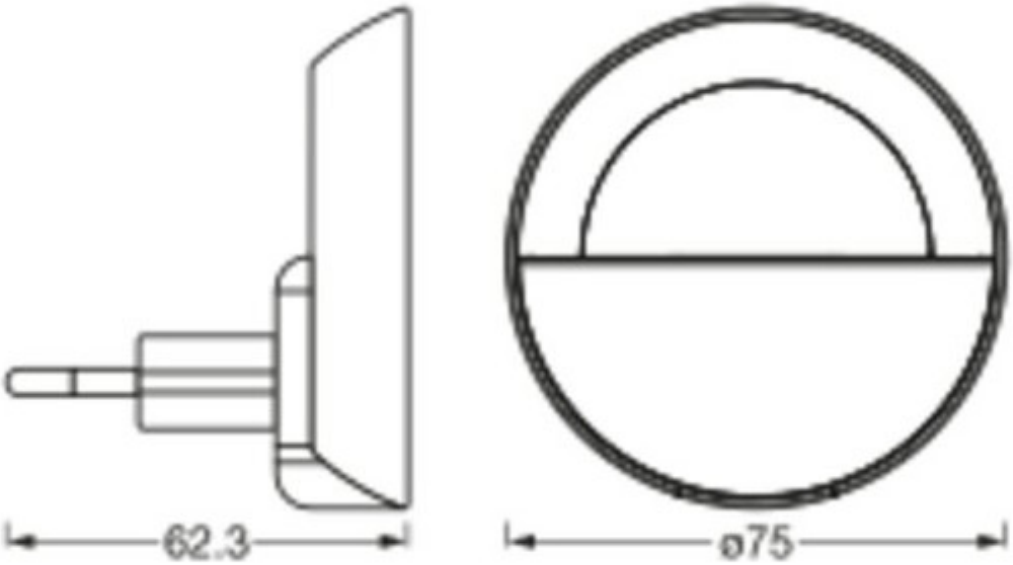
WEITERE BILDER